CEDRA AUTO

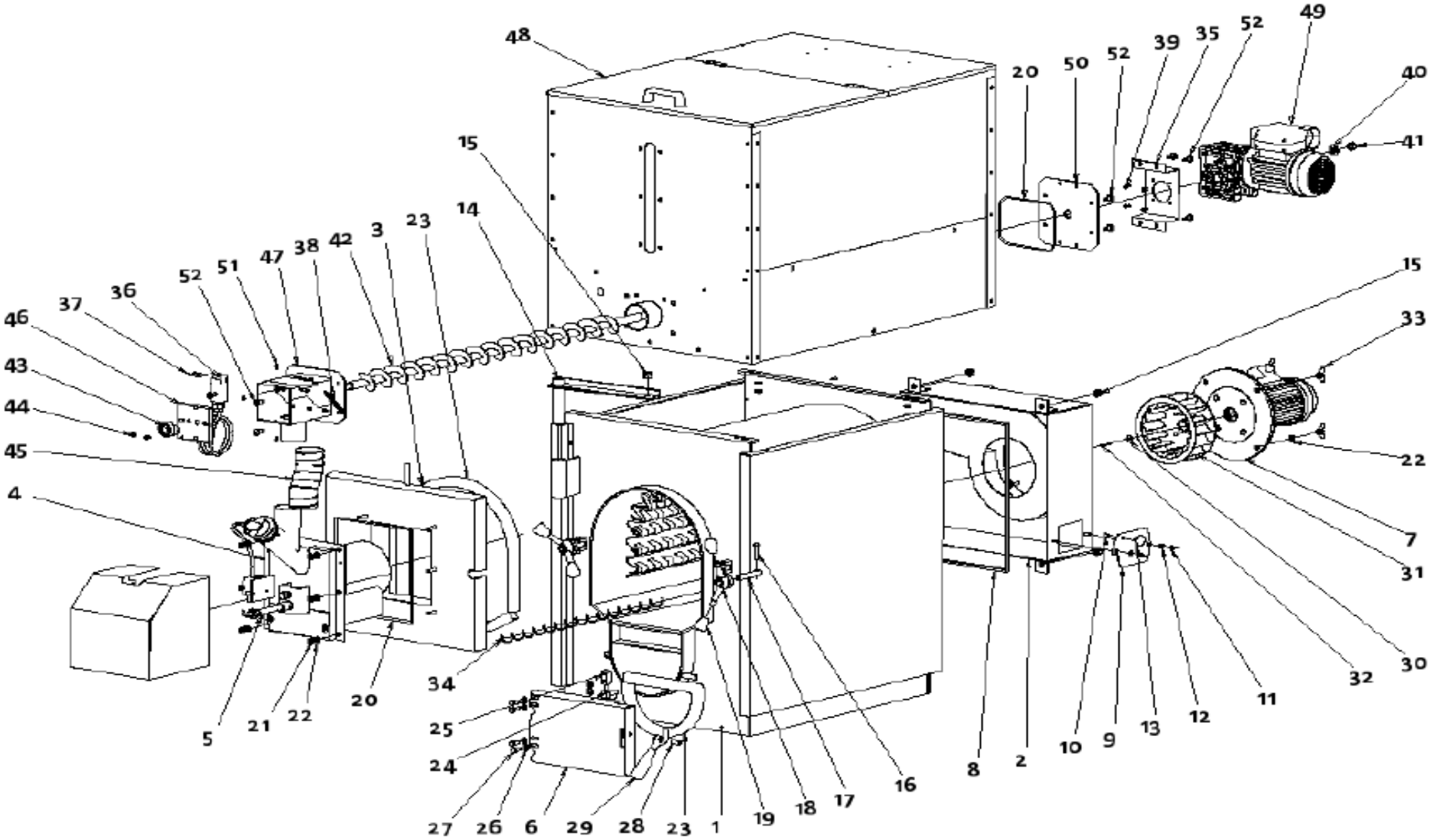
48
20
50
52
39
35
52
49
40
41
15
14
23
3
42
38
47
51
52
36
37
46
43
44
45
4
15
33
22
7
31
30
32
11
12
13
9
10
2
8
16
17
18
19
1
23
28
29
6
26
27
24
25
34
20
22
21
5

CEDRA AUTO

Repère	Désignation	Référence
1	Corps chaudière CA14 & CA20 Corps chaudière CA30	**CCAL602O** **CCAL601O**
2	Boite fumées CA14 & CA20 Boite fumées CA30	**CAF0530** **CAF0535**
3	Porte supérieur complète CA14 & CA20 Porte supérieur complète CA30	**PORF499A** **PORF500A**
4	Brûleur complet CA14, CA20 et CA50	**BRU0555**
5	Allumeur	**RES0003**
6	Porte inférieur complète	**PORF510A**
7	Ventilateur	**VNTL006**
8	Joint silicone boite à fumées	**SIL0001**
9	Porte inspection	**PCF0001**
10	Ecrou prisonnier M6*10	**RIVM0001**
11	Ecrou papillon M6	**GAL0002**
12	Rondelle plate M6	**RON0005**
13	Poignée porte inspection	**POM0009**
14	Soutien porte supérieur	**SUP0013**
15	Ecrou M10	**DAD0003**
16	Goupille soutien fermeture porte	**CHI0001**
17	Pivot fermeture porte	**PER0009**
18	Volant fermeture à 2 branches	**VOL0011**
19	Embout plastique volant fermeture	**PPI0001**

CEDRA AUTO

20	Joint diam.5	**GUA0064**
21	Ecrou M8	**DAD0033**
22	Rondelle plate M8	**RON0001**
23	Joint en fibre 23*23 (tresse)	**GUA0049**
24	Support charnière porte	**PER0001**
25	Charnière porte	**PER0003**
26	Rondelle plate	**RON0020**
27	Vis M8*20	**VIT0007**
28	Clavette	**GRA0004**
29	Poignée porte inférieur	**MAN0050**
30	Rondelle plate M4	**RON0010**
31	Volute ventilateur CA14, 20 et 30	**VEN0016**
32	Vis M4*25	**VIT0096**
33	Ecrou papillon M8	**GAL0003**
34	Turbulateurs CA14 & CA20 Turbulateurs CA30	**TUR0002** **TUR0009**
35	Platine support motoréducteur CA14, 20 et 30	**CON0350OMEP**
36	Micro-switch contact	**MIC0002**
37	Vis M4*35	**VIT0011**
38	Ressort trappe vis sans fin	**MOL0020**
39	Vis M5*12	**VIT0056**
40	Rondelle M12	**RON0004**

CEDRA AUTO

41	Ecrou M12	**DAD0004**
42	Vis sans fin CA14 & CA20 Vis sans fin CA30	**COC0510** **COC0530**
43	Roulement	**SUP0006**
44	Vis M5*12	**VIT0053**
45	Tuyau alimentation granulés	**TUP0500**
46	Fermeture boite alimentation granulé	**CSC0001COPR**
47	Boite alimentation granulés	**CSC0001**
48	Trémie superposée CA14 & CA20 Trémie superposée CA30	**CON00250** **CON0350**
49	Motoréducteur CA14, CA20 et CA30	**MOT0005**
50	Bride support motoréducteur	**PIA0016**
51	Vis M4*8	**VIT0123**
52	Vis M8*20	**VIT0009**

CEDRA AUTO

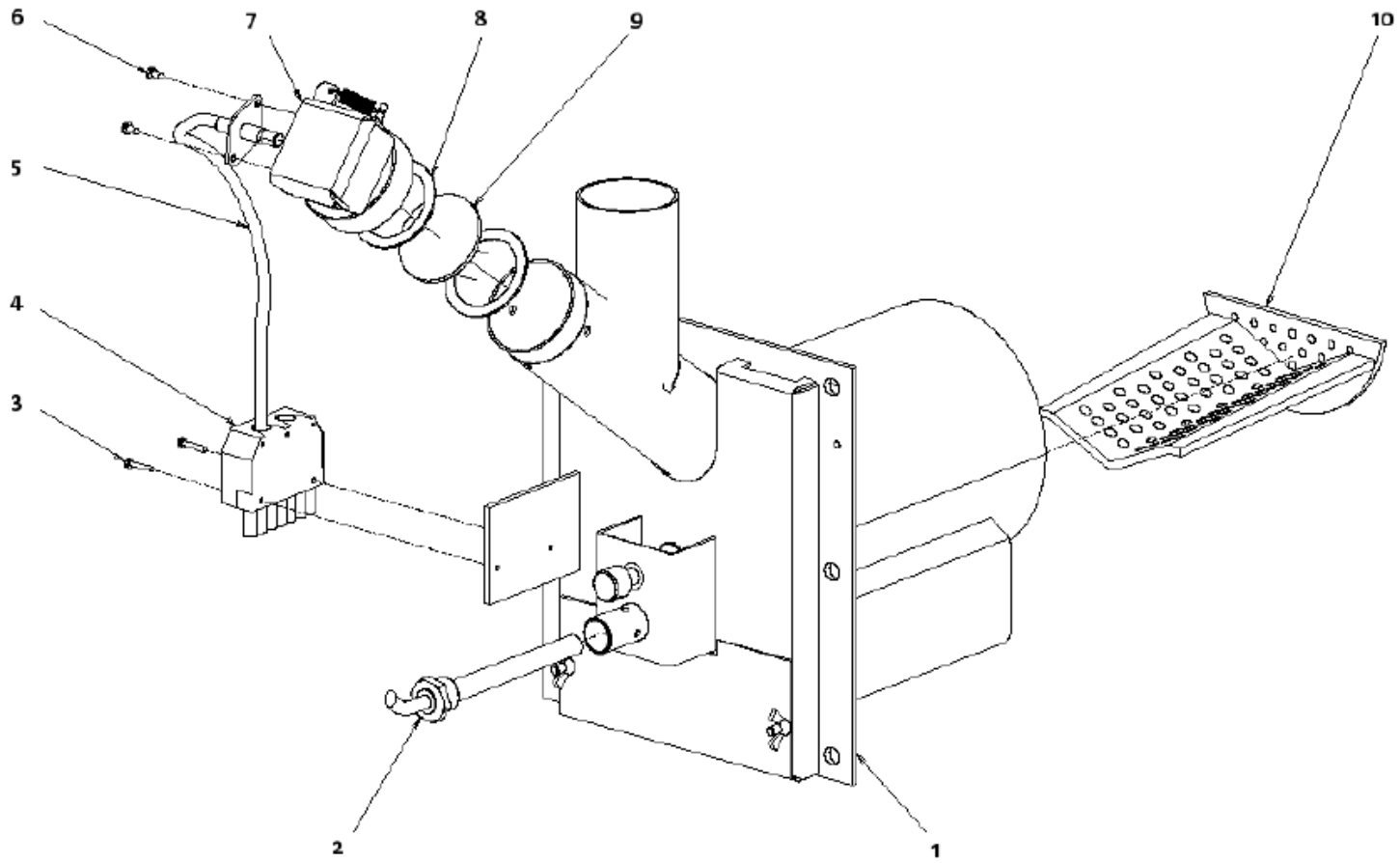

Repère	Désignation	Référence
1	Bruleur complet CA14, CA20 et CA30	**BRU0555**
2	Allumeur	**RES0003**
3	Vis M2.9*19	**VIT0138**
4	Prise 7 broches	**SPI0030**
5	Cellule photoélectrique	**FOT0007**
6	Vis M3.5*9.5	**VIT0084**
7	Capot boitier cellule	**GHI0007**
8	Joint œilleton (X2)	**GUA0019**
9	Verre voyant de flamme	**VES0002**
10	Grille bruleur	**BAC0003**

CEDRA AUTO

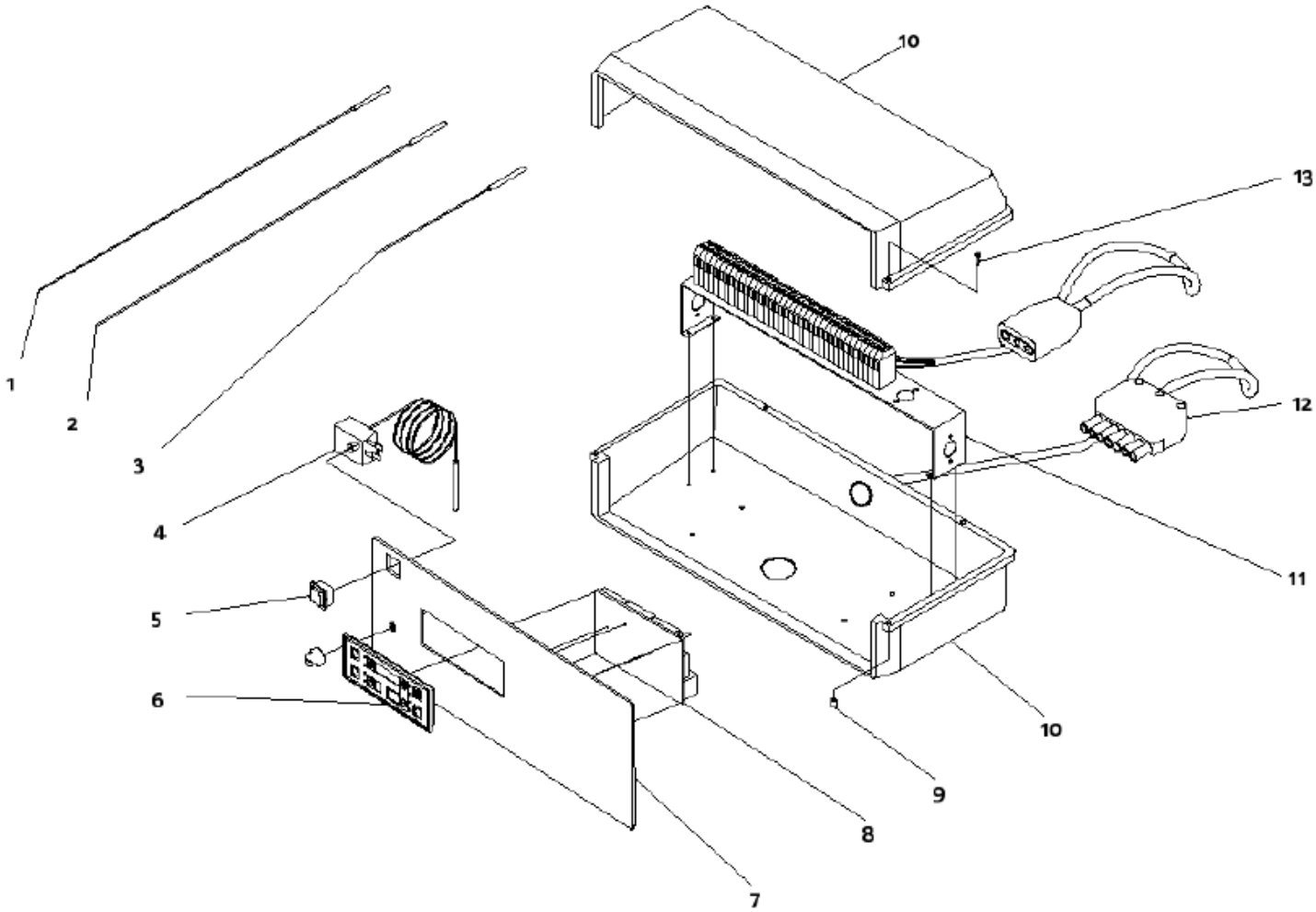

Repère	Désignation	Référence
1	Sonde fumées	**SON0005**
2	Sonde chaudière / ballon	**SON0006**
3	Sonde solaire	**SON0007**
4	Thermostat sécurité (100°C)	**TER0004**
5	Interrupteur bipolaire vert	**INT0002**
6	Afficheur	**TAS0001**
7	Frontal tableau	**FRP0003**
8	Platine électronique	**SCH0007**
9	Ecrou fermeture tableau	**BOC0001**

CEDRA AUTO

10	Coques panneaux commande	**MGU0001**
11	Support bornier raccordement	**STA0001**
12	Prise 7 broches	**SPI0020**
13	Vis M4*12	**VIT0002**